Teileliste

Element	Anz.	Bauteilnummer	Bauteilname	Beschreibung	Material	Masse
1	1	BE-LS-202603-012	Lagerhalter	Blech 10	Edelstahl 1.4404	0.07 kg

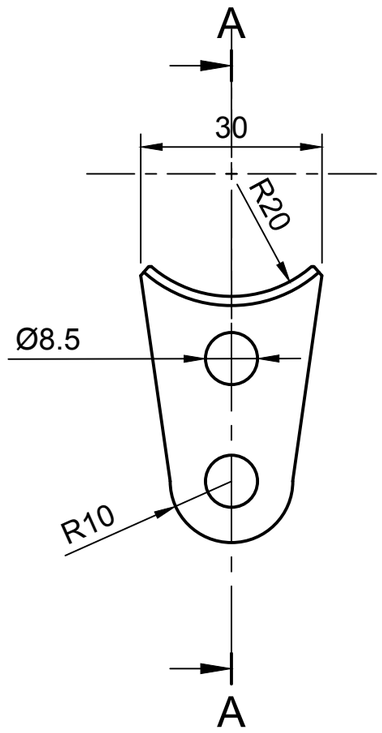

A-A (1:1)

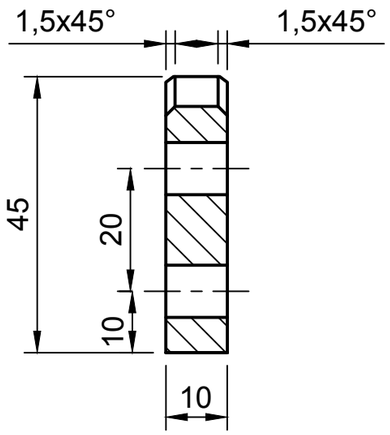

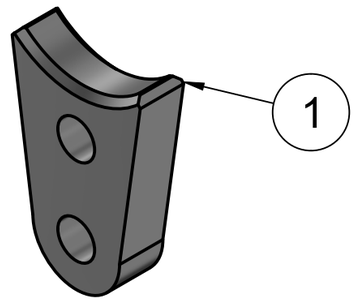

Maßstab: 1:1 (Vom übergeordneten Objekt)	Technical reference:	Bearbeitet: Sebastian Hartmann 2026-03-24	Geprüft: ---- 2026-03-24
BENS EDELSTAHL *Quality for Pharmacy.*		Document type:	Anmerkung: Einzelteil
		Title: Lagerhalter ----	Zeichnungsnummer: BE-LS-202603-012-0
			Rev. / Date of issue / Sheet 1/1